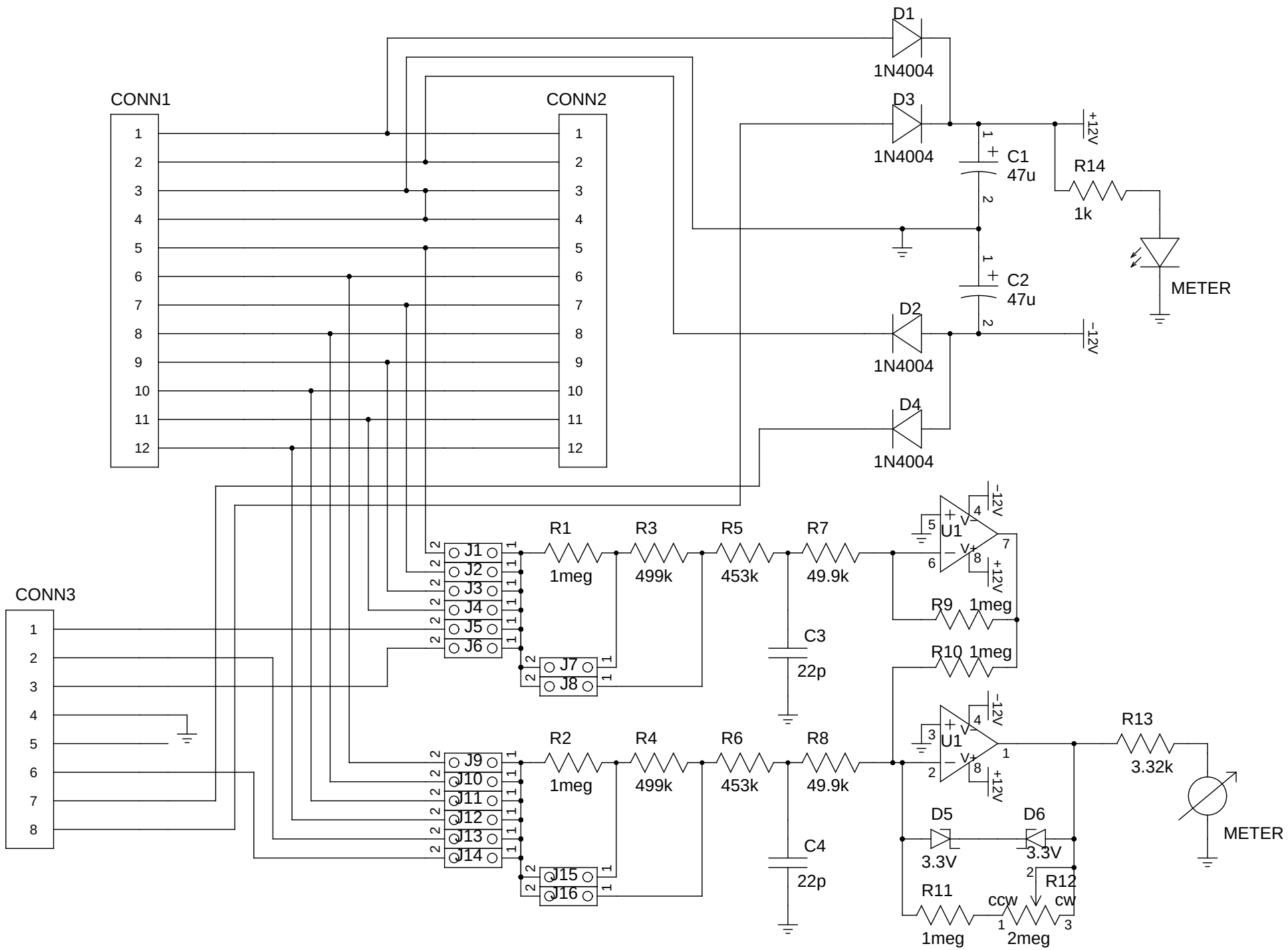
CONN1
CONN2
CONN3
D1
1N4004
D2
1N4004
D3
1N4004
D4
1N4004
C1
47u
C2
47u
+12V
-12V
R14
1k
METER
R1
1meg
R2
1meg
R3
499k
R4
499k
R5
453k
R6
453k
R7
49.9k
R8
49.9k
C3
22p
C4
22p
U1
U1
R9
1meg
R10
1meg
R11
1meg
R12
2meg
ccw
cw
D5
3.3V
D6
3.3V
R13
3.32k
METER
J1
J2
J3
J4
J5
J6
J7
J8
J9
J10
J11
J12
J13
J14
J15
J16